AMPIRE® VIDEO

OWNER'S GUIDE

INSTALLATION GUIDE

15,4“ (16:9)

Deckenmonitor

OHV150
Kurzanleitung

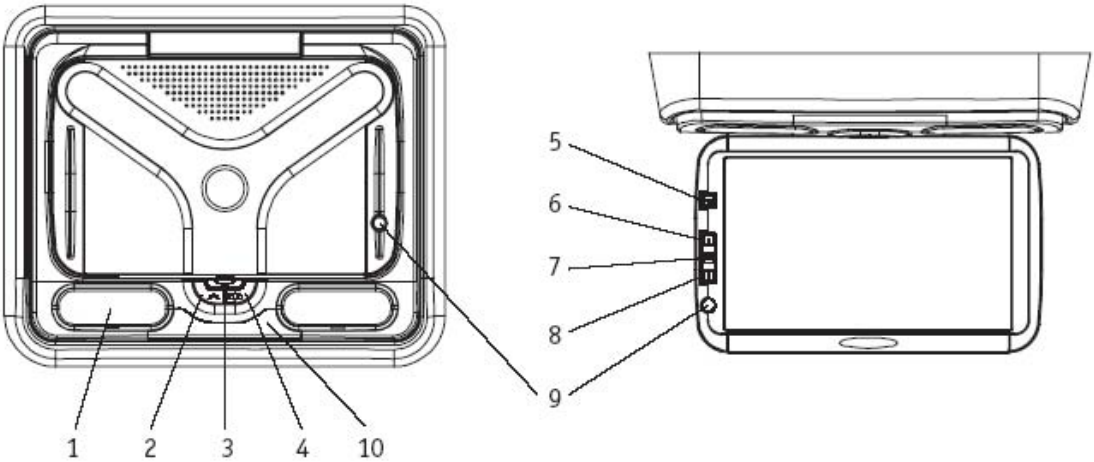

1. Innenleuchten
2. Ein-Ausschalter für die im Monitorgehäuse eingebaute Leuchte.
3. Ver- und Entriegelungsknopf zum Öffnen und Schließen des Bildschirms.
4. Mit diesem Schalter kann der Türkontaktschalter zur Leuchtensteuerung benutzt werden.
5. S Ein-Ausschalter. Über diesen Taster werden die Videoquellen angewählt. DVD, AV1, AV2. Bei aktiviertem PIP oder Splitscreen wird damit die zweite Quelle gewählt.
6. Pfeil Auf Taster, in Verbindung mit dem Menuknopf , zur Auswahl im Menu
7. Menu. Mit Hilfe dieses Menu kann die FM-Frequenz, Helligkeit, Kontrast, Farbsättigung oder bei NTSC-Betrieb auch HUE, eingestellt werden. Auch ein Reset zur Werkseinstellung ist abrufbar
8. Pfeil Ab Taster, in Verbindung mit dem Menuknopf , zur Auswahl im Menu.
9. Infrarotempfänger zum Übermitteln der Fernbedienungssignalen zu den angeschlossen Geräten(Soweit kompatibel).
10. Infrarotsender zum Übermitteln des Audiosignals auf die Köpfhörer.

DVD Player

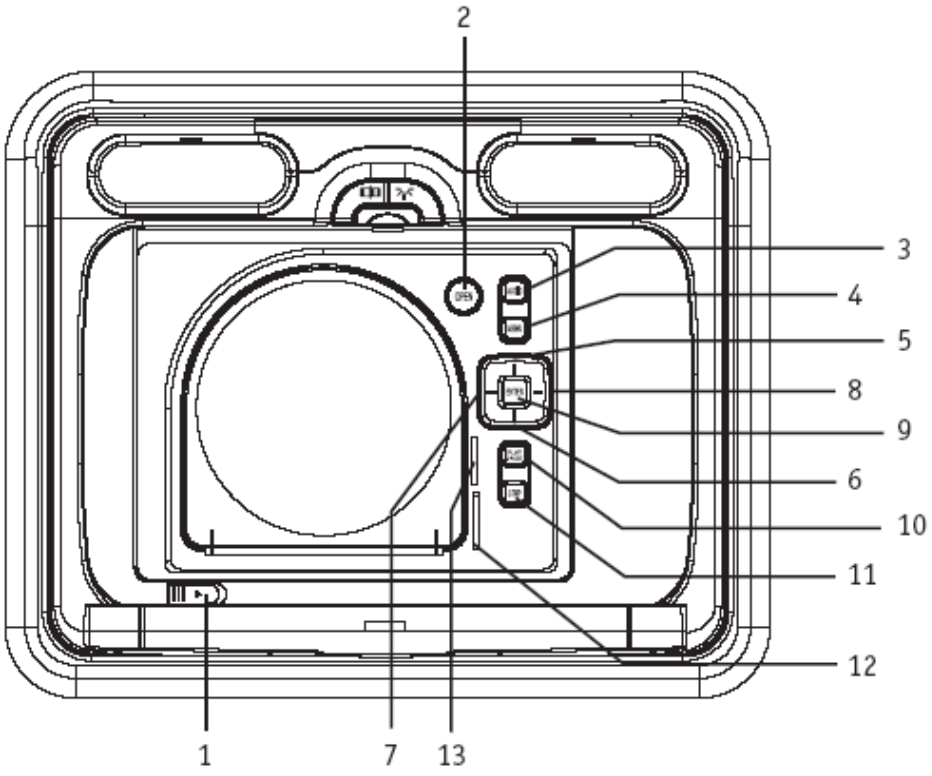

1. Entriegelungshebel. Zum Entfernen des DVD-Spielers aus der Deckenkonsole.
2. Taster zum Öffnen und Schließen des DVD-Laufwerks.
3. Dient zur Auswahl der Audiotracks auf der DVD.
4. Menutaste, zum Aufruf des DVD Menues.
5. Auf-Taste
6. Ab-Taste
7. Links-Taste
8. Rechts-Taste
9. ENTER, zur Eingabebestätigung
10. PLAY/PAUSE, dient zum Wechseln zwischen Abspielen und Pause.
11. STOP, einmaliges Drücken der Stopptaste hält die Wiedergabe an, erneutes Drücken der Playtaste lässt die Wiedergabe an dieser Stelle wieder starten. Zweimaliges Drücken lässt die DVD von vorne starten.
12. Kartenleser Memorystick, erlaubt die Wiedergabe von Musik, Fotos, Filmen etc.
13. Kartenleser SD-Card, erlaubt die Wiedergabe von Musik, Fotos, Filmen etc.

Zur Benutzung der Kartenleser muss das Laufwerk geschlossen sein. Es kann immer nur eine Karte benutzt werden.

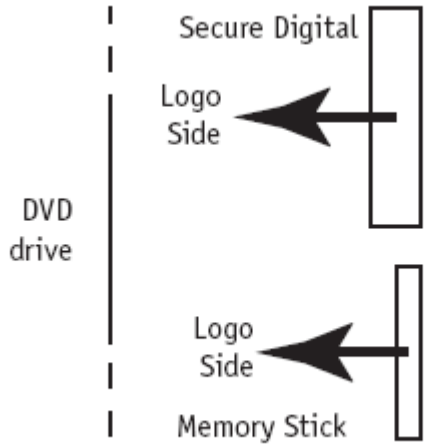

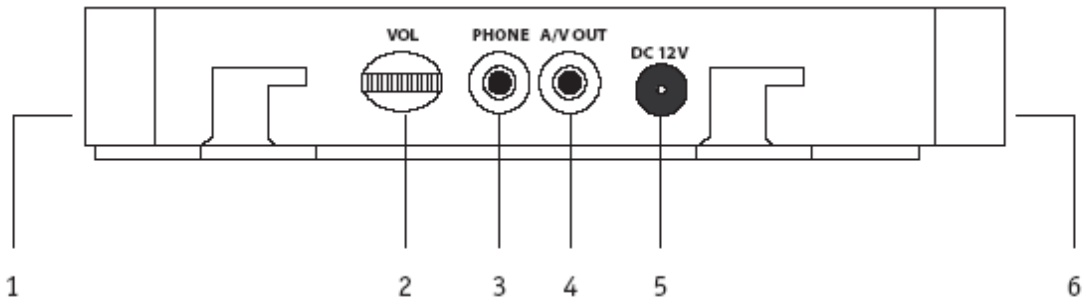

1. Steckerleiste. Wird zum Anschluss beim Einsetzen in die Deckenkonsole benutzt.
2. Lautstärkeregler zum Regeln des Kopfhörerausgangs.
3. Kopfhörerausgang.
4. Audio- und Videoausgang 3,5 mm Buchse
5. Spannungsversorgung. Buchse 12 Volt DC-Gleichstrom.
6. Infrarotauge zum Empfang der Fernbedienungssignale.

Bildschirmformat

Der Monitor hat 4 verschiedene Wiedergabemodi:
Full, Normal, Wide, Zoom
Zur Auswahl drücken Sie folgende Tasten
MODE M auf dem Monitor oder auf der Fernbedienung

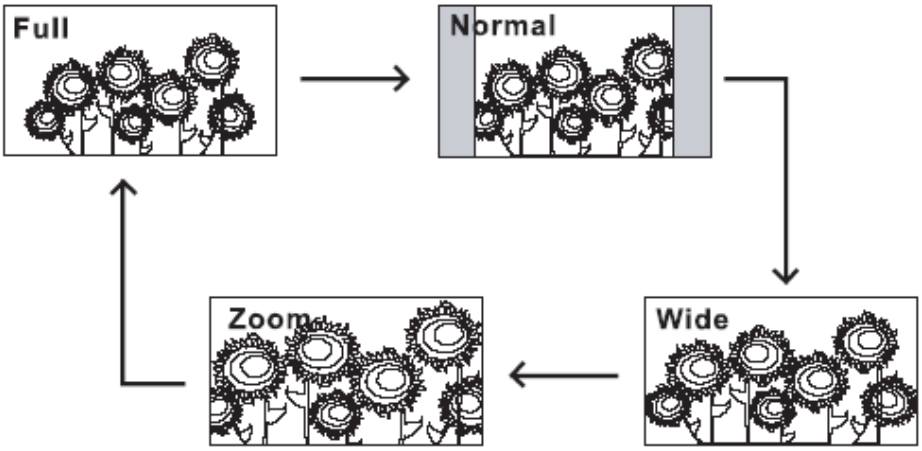

Fernbedienung

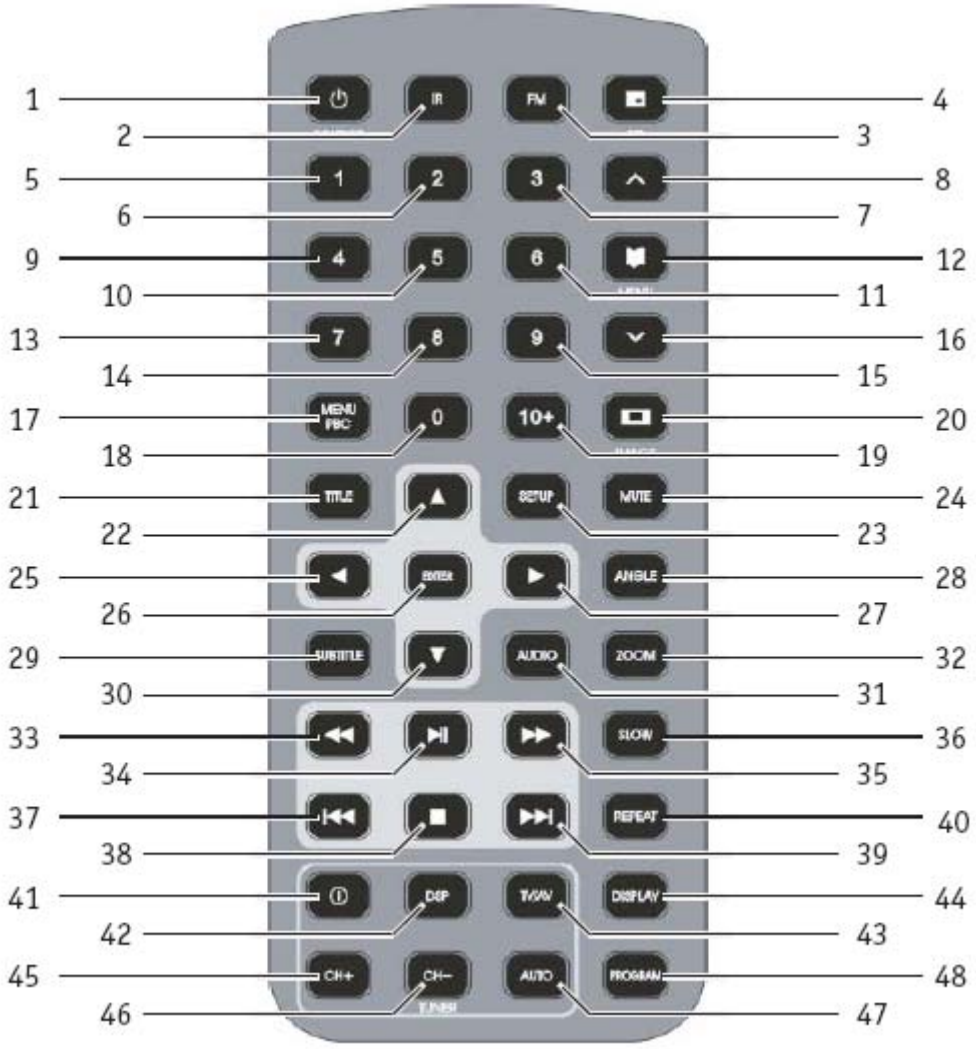

1. Ein-Ausschalter, Quellenumschalter.
2. IR, eingebauter Infrarotsender EIN-AUS.
3. FM, eingebauter FM-Modulator EIN-AUS.
4. Bild in Bild PIP
5. Nummerntasten
6. Nummerntasten
7. Nummerntasten
8. Auf-Taste (für das Display)
9. Nummerntasten
10. Nummerntasten
11. Nummerntasten
12. Menutaste Deckenkonsole
13. Nummerntasten

14. Nummerntasten
15. Nummerntasten
16. DOWNAb-Taste (für das Display)
17. Menu PBC
18. Nummerntasten
19. Nummerntasten
20. Wiedergabemodi : Wide, Zoom, Normal, Full
21. Titel
22. UP , Auf-Taste (Cursor)
23. Setup, Einstellungen
24. Mute EIN-AUS Stummschaltung Ton
25. LEFT , Links-Taste (Cursor)
26. ENTER , Eingabebestätigung
27. RIGHT , Rechts-Taste (Cursor)
28. ANGLE, Blickwinkel Display
29. SUBTITLE, Untertitel
30. DOWN Ab-Taste (Cursor)
31. AUDIO, Toneinstellungen
32. ZOOM 2,3,4,1/2,1/3,1/4,Aus
33. F.REV , schneller Rücklauf
34. PLAY/PAUSE, Wiedergabe und Pause
35. F:FWD , schneller Vorlauf
36. SLOW, Zeitlupe
37. BACK, Zurück
38. STOP
39. NEXT, Nächster, vorwärts
40. REPEAT, Wiederholung der Wiedergabe
41. POWER bei optionalem Tuner, für Europa nicht vorgesehen
42. DSP, bei optionalem Tuner, für Europa nicht vorgesehen
43. TV/AV , bei optionalem Tuner, für Europa nicht vorgesehen
44. DISPLAY ,
45. CH+ , bei optionalem Tuner, für Europa nicht vorgesehen
46. CH- , bei optionalem Tuner, für Europa nicht vorgesehen
47. AUTO , bei optionalem Tuner, für Europa nicht vorgesehen
48. PROGRAM ,

Elektrischer Anschluss

Das „Power Cable“ an der Blackbox dient der Stromversorgung von Blackbox und durch das „Secundary Power Cable“ auch für die Deckenkonsole. Dieser Anschluss ist wichtig, ein Nichtverwenden kann die Blackbox zerstören.
Das „Dome Light Cable“ dient zur Vorsorgung und Steuerung der eingebauten Leuchten. Die Konsole wird hierdurch nicht versorgt.

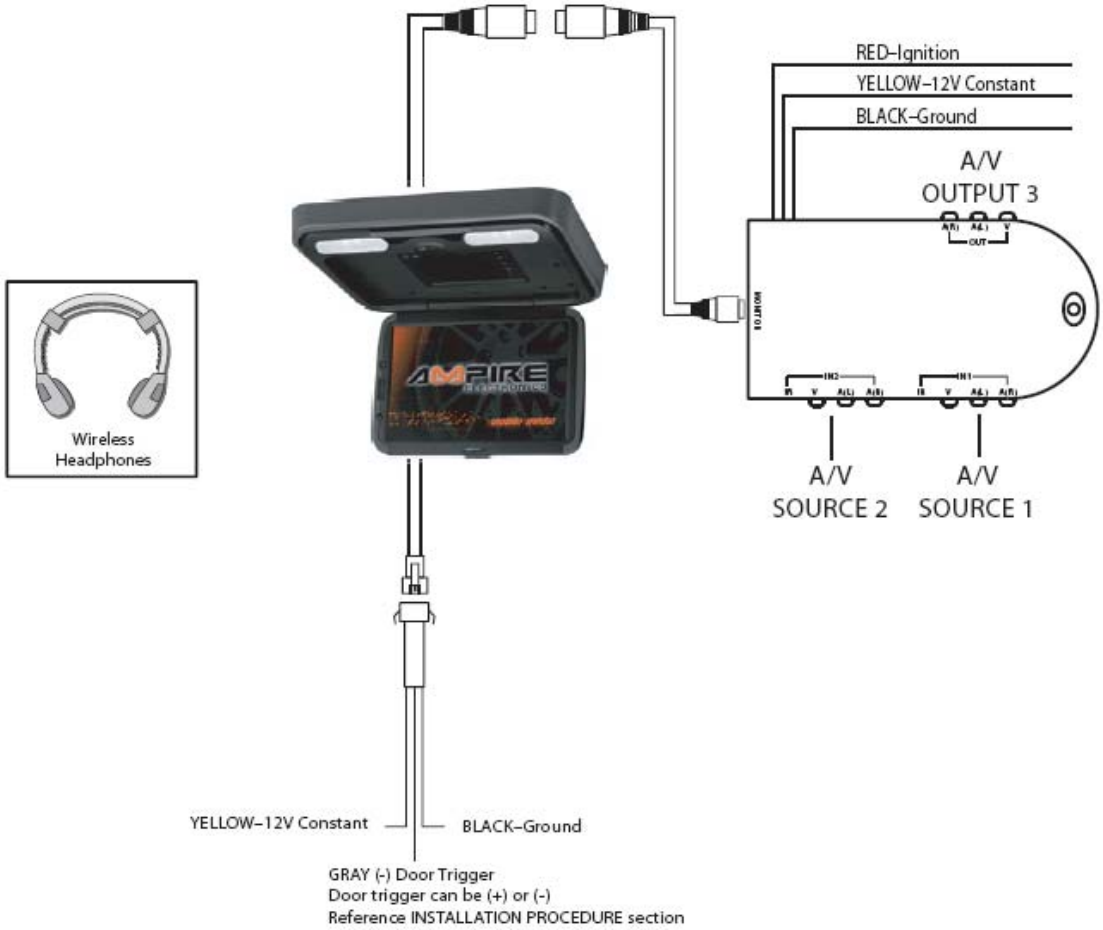

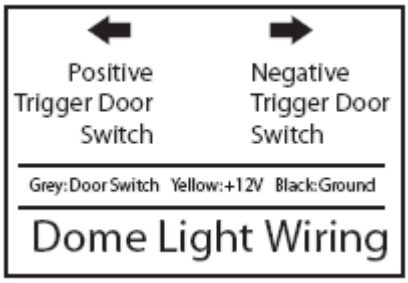

Dient zur Umschaltung der Türkontaktpolarität. (Fahrzeugabhängig)

Anschlussübersicht

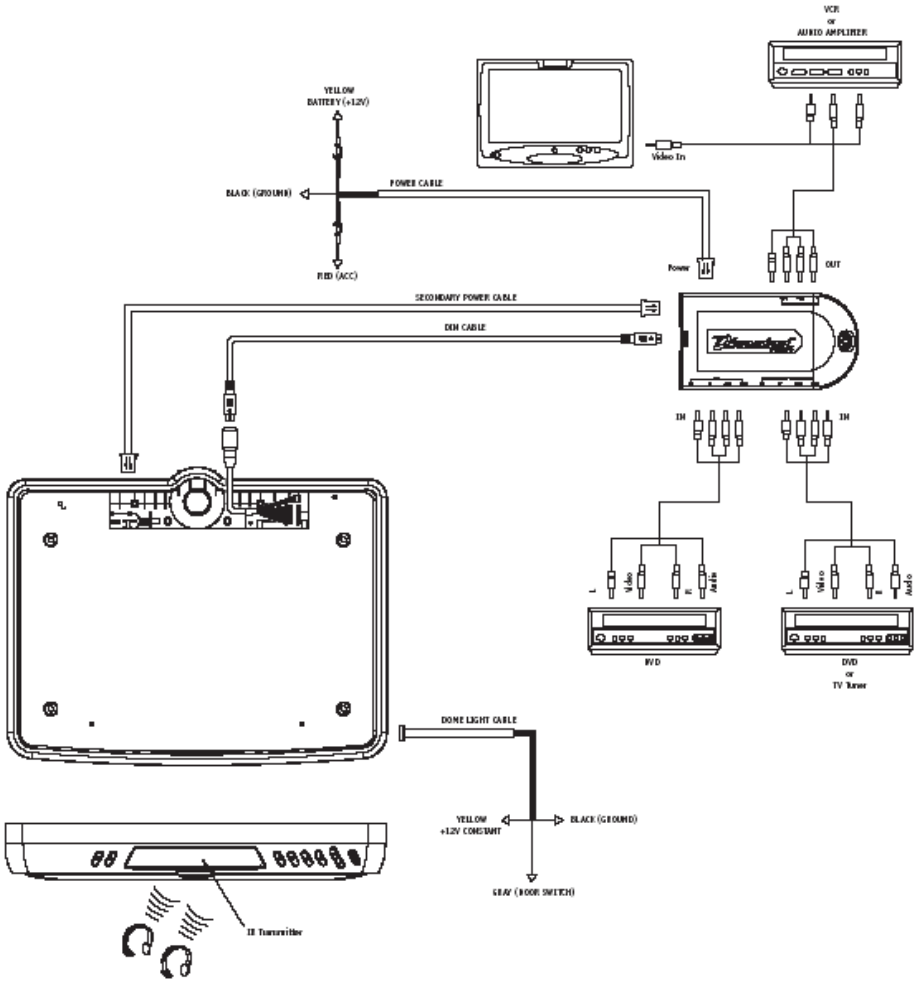

Anschlusskabel 4-polig Power Cable

Schwarz	Masse für DVD und Monitor
Rot	Zündungsanschluss für Monitor und DVD
Gelb	Dauerstromversorgung, wichtig für die Memoryfunktion

Anschlusskabel 2-polig Secondary Power Cable

Schwarz	Masse für den Monitor
Rot	Zündungsanschluss für den Monitor

DIESES KABEL DARF NUR AN DAS VORGESEHENDE KABEL AN DER BLACKBOX ANGESCHLOSSEN WERDEN. ES DÜRFEN AUCH KEINE WEITERN GERÄTE AN DIESEN KABELN ANGESCHLOSSEN WERDEN.

Anschlusskabel 3-polig Dome Light Cable

Schwarz	Masse Leuchtenversorgung
Gelb	Dauerstromversorgung aus der Türlichtversorgung
Grau	Türkontaktanschluss, Polarität wählbar