AMPIRE®

BOLD82
BOLD84

German Engineering. Out of the ordinary.

Bedienungsanleitung

Owner's Manual

CE

Bitte lesen Sie die komplette Anleitung aufmerksam durch bevor Sie mit der Installation beginnen.
Before attempting to connect or operate this product, please read the instructions completely.

Vorsichtsmaßnahmen

- Sachgemäße Installation der Subwoofer unter besonderer Beachtung dieser Vorsichtsmaßnahmen.
- Betreiben Sie die Subwoofer ausschließlich an Geräte, die für mindestens 2 Ohm Lasten geeignet sind.
- Achten Sie auf korrekte Anschlüsse.
- Achten Sie darauf, dass Sie beim Bohren von Löchern keine Leitungen oder Kabel beschädigen.
- Verlegen Sie die Kabel so, dass sie nicht geknickt, gequetscht oder durch scharfe Kanten beschädigt werden können.
- Installieren Sie die Lautsprecher an einer sicheren Stelle, an der sie beim Fahren nicht behindern und an der sie keinerlei Feuchtigkeit ausgesetzt werden. Benutzen Sie das mitgelieferte Installationsmaterial.
- Achtung! Subwoofer können hohe Schalldrücke erzeugen, die dem Gehör schaden und Umgebungsgeräusche übertönen. Stellen Sie die Lautstärke so ein, dass Sie sicher den Straßenverkehr wahrnehmen und Ihr Gehör nicht geschädigt wird. Diese Subwoofer sind ausschließlich für den Gebrauch in KFZ bestimmt.

Umwelthinweise

- Elektronische Altgeräte gehören nicht in die Mülltonne.
- Wenn Sie dieses Gerät später entsorgen möchten, entfernen Sie sämtliche Kabel und senden Sie es an Ampire zurück oder bringen Sie es zu einer geeigneten Altgerätesammelstelle.
- Sie können dieses Gerät auch gemeinsam mit Ihrem Altwagen entsorgen. Ein Ausbau ist dann nicht erforderlich.
- Die Verpackung ist recycelbar. Entsorgen Sie die Verpackung in einem dafür vorgesehenen Sammelsystem.

© 2016 AMPIRE Electronics – Irrtum und technische Änderungen vorbehalten

Subwoofer-Installation

Verbinden Sie die Lautsprecherausgänge Ihres Subwooferverstärkers mit den (+) und (-) Terminals.
Achten Sie auf die richtige Polarität.
Installieren Sie den Subwoofer wie in der Zeichnung dargestellt.

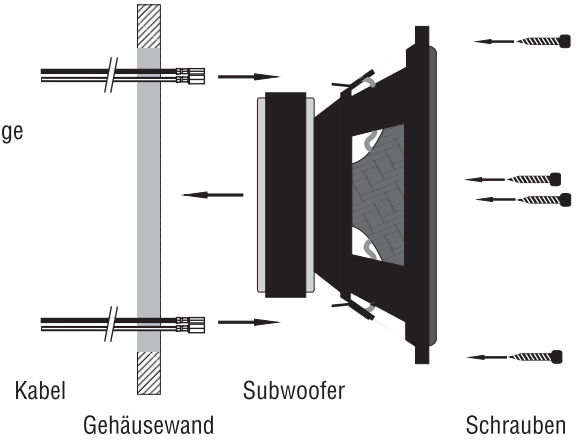

Empfohlenes Gehäuse

Bassreflex-Gehäuse inkl. Chassis und Bassreflexrohr
20,0 Liter, Bassreflexrohr 7 x 31cm
F3: 35Hz
SPL-max: 127dB @ 47Hz

Abmessungen

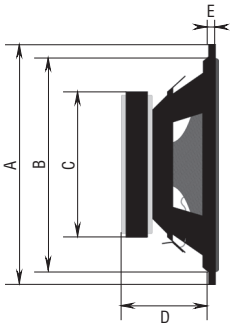

	BOLD82 / BOLD84
A	216 mm
B	183 mm
C	135 mm
D	107 mm
E	17 mm

© 2016 AMPIRE Electronics – Irrtum und technische Änderungen vorbehalten

Technische Daten

	Bold82	Bold84
Fs / Hz	34,52	36,82
VAS / L	18,89	18,39
Qts	0,34	0,41
Qes	0,39	0,48
Qms	2,92	2,77
Re / Ω	1,8 + 1,8	3,4 + 3,4
Z / Ω	2 + 2	4 + 4
SPL / dB	84,9	84,7
Mmd / gr.	71,26	64,14
Xmax / mm	12	12
Sd / cm²	213,8	213,8
Vd / cm³	256,6	256,6
D / mm	165,0	165,0
Pe / Watt	400 / 800	400 / 800

© 2016 AMPIRE Electronics – Irrtum und technische Änderungen vorbehalten

Precautions

- Pay utmost attention if you install the subwoofers into the driver's compartment.
- Use only on minimum 2 ohm stable devices.
- Make the correct connections.
- Do not damage pipe or wiring when drilling holes.
- Arrange the wiring so it is not crimped or pinched by a sharp metal edge.
- Do not install the subwoofers in locations which might hinder vehicle operations and do not install in locations with any moisture. Use the installation materials provided with the amplifier.
- Warning! Subwoofers may produce sound pressure levels that exceed the threshold at which hearing loss may result. They may also impair a driver's ability to hear traffic sounds or emergency vehicles. Practice safe listening when listening to your audio system. This subwoofers are developed for motor vehicle use only.

Environmental Reference

- Old electronic devices don't belong into the bin.
- If you want to dispose this equipment later, remove all cables and send it back to Ampire or bring it to a collection point for old electronic devices.
- You can dispose this device together with your old car, too. You don't have to remove it in this case.
- The packing can be recycled. Dispose the packing in a collecting system planned for it.

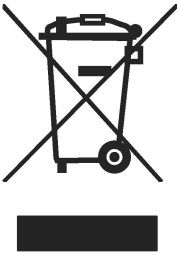

© 2016 AMPIRE Electronics – Subject to correction and technical modifications

Subwoofer Installation

Connect the Speaker outputs of your subwoofer amplifier to the (+) and (-) subwoofer terminals.
Be sure of right connections.
Then fit the speakers like shown.

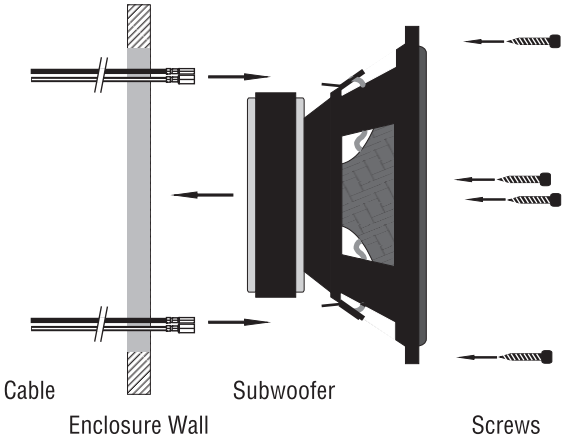

Recommended Enclosure

Bassreflex enclosure incl. Chassis and port
20,0 liter, port: 7 x 31cm
F3: 35Hz
SPL-max: 127dB @ 47Hz

Dimensions

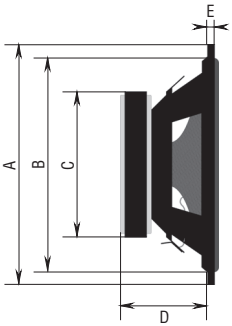

	BOLD82 / BOLD84
A	216 mm
B	183 mm
C	135 mm
D	107 mm
E	17 mm

© 2016 AMPIRE Electronics – Subject to correction and technical modifications

Technical Specifications

	Bold82	Bold84
Fs / Hz	34,52	36,82
VAS / L	18,89	18,39
Qts	0,34	0,41
Qes	0,39	0,48
Qms	2,92	2,77
Re / Ω	1,8 + 1,8	3,4 + 3,4
Z / Ω	2 + 2	4 + 4
SPL / dB	84,9	84,7
Mmd / gr.	71,26	64,14
Xmax / mm	12	12
Sd / cm^2	213,8	213,8
Vd / cm^3	256,6	256,6
D / mm	165,0	165,0
Pe / Watt	400 / 800	400 / 800

© 2016 AMPIRE Electronics – Subject to correction and technical modifications

AMPIRE® ELECTRONICS

BOLD82
BOLD84

Seit der Firmengründung im Jahr 1987 hat AMPIRE ELECTRONICS nur das eine Ziel, dem Kunden die bestmöglichen Autoalarm-, Autohifi- und Multimediaprodukte zu liefern, die auf dem internationalen Markt erhältlich sind.

Alle Fertigungsstätten und Zulieferer sind nach ISO-9001 bzw. QS-9000 zertifiziert.
Die Qualitäts-produkte von AMPIRE werden weltweit verkauft.

Ein Kundenservice ist in vielen Ländern erhältlich. Für nähere Informationen über Vertretungen im Ausland wählen Sie: +49-2181-81955-0.

Wir fokussieren auf zukunftsorientierte Entwicklung anwenderfreudlicher Produkte.
Unser hoher Anspruch an Qualität, Funktionalität und Design zeichnet unsere Erzeugnisse aus.
„German Development" wird bei AMPIRE wörtlich genommen.

Since its founding in 1987 Ampire Electronics has only one goal, to provide the best possible Autoalarm-, Autohifi- and Multimedia products, which are available on the international market.
All manufacturing facilities and suppliers are certified according to ISO 9001 and QS-9000.
Ampire quality products are sold worldwide.

An Ampire customer service is available in many countries.
For more information about distributors in your territory please call: + 49-2181-81955-0.

We are focused on future oriented development of user friendly products.
The outstanding high quality standards, functionalities and designs of our products are unique in the market. "German Development" is taken literally in AMPIRE.

Langwadener Straße 60
D-41516 Grevenbroich
info@ampire.de

Support
+49 2181-81955-0
support@ampire.de

www.ampire.de

© 2016 AMPIRE ELECTRONICS. Alle Rechte vorbehalten. Nachdruck, auch auszugsweise, nur mit schriftlicher Genehmigung. /
All rights reserved. Reproduction in whole or in part without written permission.