CARAUDIO-SYSTEMS

Kamerainterface

RL-RNSE

Rückfahrkameraeingang
passend für Navigationssysteme
Audi Navi Plus RNS-E

Nur für Fahrzeuge OHNE Werks-Rückfahrkamera

Inhaltsverzeichnis

1. Vor der Installation

1.1. Lieferumfang
1.2. Überprüfung der Kompatibilität mit Fahrzeug und Zubehör

2. Anschluss Schema

3. Installation

3.1. Verbindungen Interface-Box, Kabelsatz und Head-Unit
3.2. Verbindung zur After-Market Rückfahrkamera

4. Technische Daten

5. Technischer Support

Rechtlicher Hinweis

Der Fahrer darf weder direkt noch indirekt durch bewegte Bilder während der Fahrt abgelenkt werden. In den meisten Ländern/Staaten ist dieses gesetzlich verboten. Wir schließen daher jede Haftung für Sach- und Personenschäden aus, die mittelbar sowie unmittelbar durch den Einbau sowie Betrieb dieses Produkts verursacht wurden. Dieses Produkt ist, neben dem Betrieb im Stand, lediglich gedacht zur Darstellung stehender Menüs (z.B. MP3 Menü von DVD-Playern) oder Bilder der Rückfahrkamera während der Fahrt.

Veränderungen/Updates der Fahrzeugsoftware können die Funktionsfähigkeit des Interface beeinträchtigen. Softwareupdates für unsere Interfaces werden Kunden bis zu einem Jahr nach Erwerb des Interface kostenlos gewährt. Zum Update muss das Interface frei eingeschickt werden. Kosten für Ein- und Ausbau werden nicht erstattet.

1. Vor der Installation

Vor der Installation sollte dieses Manual durchgelesen werden. Für die Installation sind Fachkenntnisse notwendig. Der Installationsort muss so gewählt werden, dass die Produkte weder Feuchtigkeit noch Hitze ausgesetzt sind.

1.1. Lieferumfang

SW-Stand und HW-Stand der Interface-*Boxen notieren. Manual aufbewahren für Support-Zwecke!*

Interface-Box
RLC-M02
HW_____ SW_____

Kabelsatz
RLC-RNSE

1.2. Überprüfung der Kompatibilität mit Fahrzeug und Zubehör

Voraussetzungen	
Fahrzeug	Audi, Lamborghini
Navigation	Audi Navi Plus RNS-E All-In-One Navigation 16:9
Einschränkungen	
Werks-TV-Tuner	Darf NICHT installiert sein.
Kodierung	Die Head-Unit muss per Diagnose-Computer auf Rückfahrkamera kodiert werden(Nur für RNS-E mit Minimum Software 550 und bis Baujahr 2010 möglich; nicht möglich für Lamborghini).
After-Market Rückfahrkamera	Nur NTSC-Kameras kompatibel.

2. Anschluss Schema

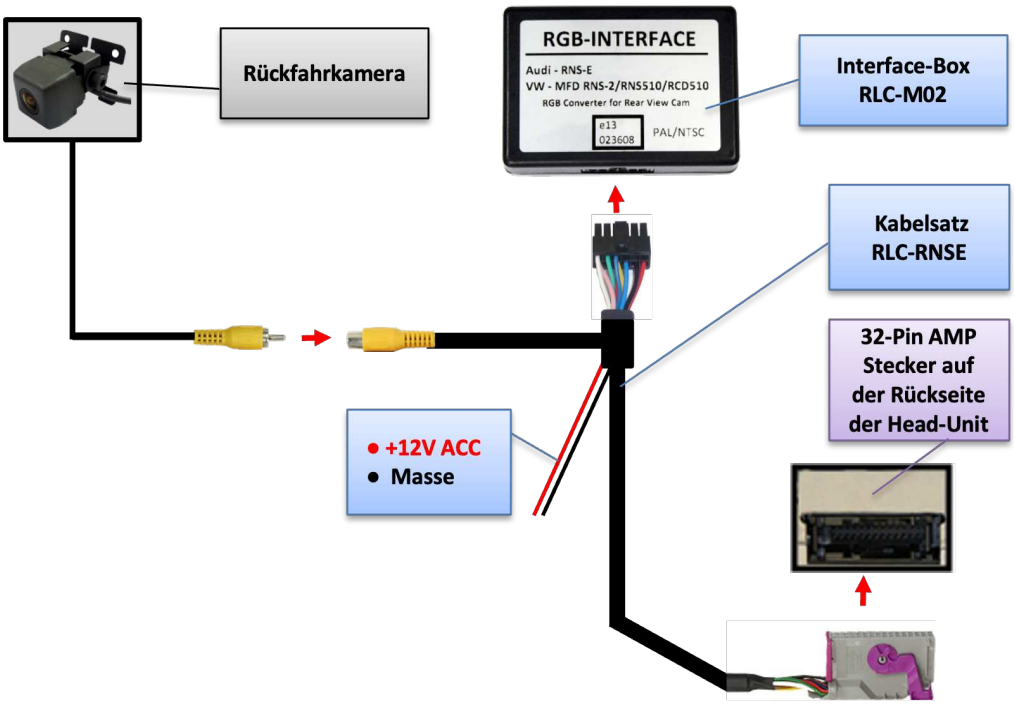

3. Installation

Zündung ausstellen und Fahrzeugbatterie nach Werksangaben abklemmen! Darf gemäß Werksangaben die Fahrzeugbatterie nicht abgeklemmt werden, reicht es in den meisten Fällen aus, das Fahrzeug in den Sleep-Modus zu versetzen. Sollte dieses nicht funktionieren, kann die Fahrzeugbatterie mit einer Widerstandsleitung abgeklemmt werden.

Installationsort ist hinter der Head-Unit.

3.1. Verbindungen Interface-Box, Kabelsatz und Head-Unit

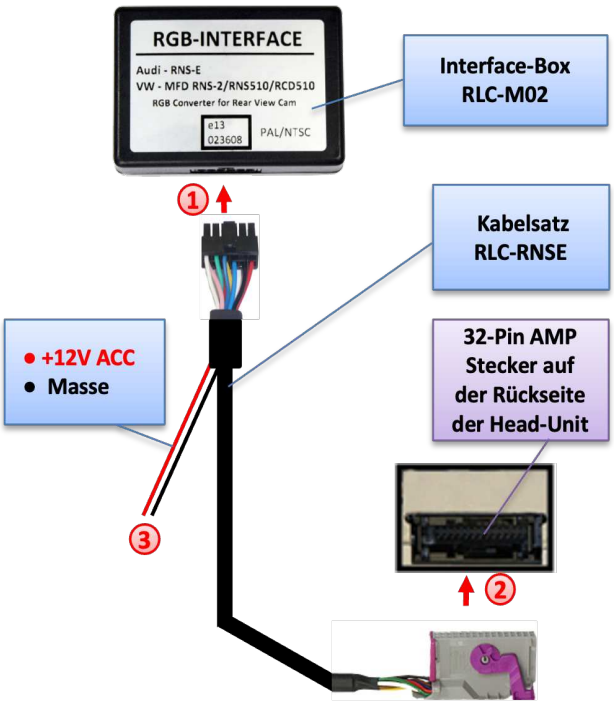

1. Kabelsatz RLC-RNSE mit 12-Pin Molex der Interface-Box RLC-M02 verbinden.

2. Die 32-Pin AMP-Buchse des RLC-RNSE mit dem 32-Pin AMP-Stecker der Head-Unit verbinden.

3. Das rote Kabel des Kabelsatzes RLC-RNSE an +12V Rückfahrsignal (wir empfehlen den Anschluss mit einem Lastrelais durchzuführen, um Störungen zu vermeiden) und das schwarze Kabel des Kabelsatzes RLC-RNSE mit Masse verbinden.

Hinweis: Wenn der 32-Pin AMP-Stecker der Head-Unit bereits belegt ist, hat das Fahrzeug wahrscheinlich eine Werks-Rückfahrkamera oder einen Werks-TV-Tuner verbaut. Im Falle eines verbauten Werks-TV-Tuners muss dieser deinstalliert werden: die 32-Pin AMP-Buchse des Fahrzeug-Kabelbaums abstecken und alle Kabel vom Werks-TV-Tuner abstecken. Im Falle einer Werks-Rückfahrkamera ist dies das falsche Produkt, bitte für Support anrufen.

3.2. Verbindung zur After-Market Rückfahrkamera

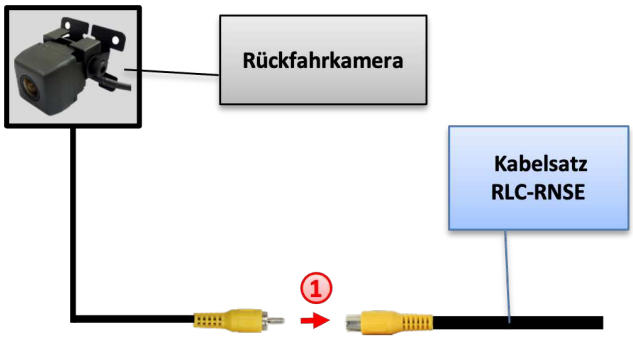

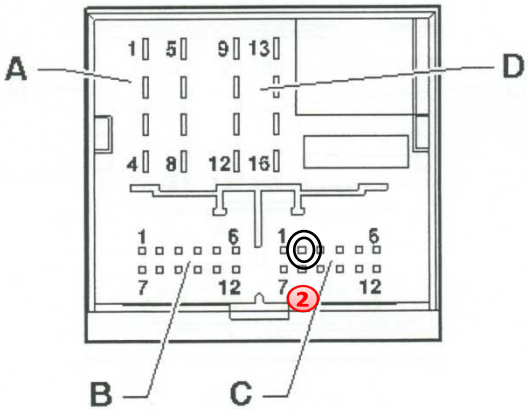

1 Den Video-Cinch der After-Market-Rückfahrkamera mit der Cinch-Buchse des Kabelsatzes RLC-RNSE verbinden.

2 Den Pin 2 der Kammer C des Quadlock mit an das Rückfahrsignal (+12V) anschließen (Weißes Kabel liegt bei).

Hinweis: Nur NTSC-Kameras kompatibel.

Die Head-Unit muss per Diagnose-Computer auf Rückfahrkamera kodiert werden (Nur für RNS-E mit Minimum Software 550 und bis Baujahr 2010 möglich; nicht möglich für Lamborghini).

Bei Kodierung durch einen Diagnose-Computer im Steuergerät 56 bei „Anpassen“ die Rückfahrkamera auf Wert 1 im Kanal 04 kodieren. Anschließend das Fahrzeug für mindestens 66 Minuten verschließen, damit es in den General Sleep-Modus fährt.

4. Technische Daten

Spannungs-Arbeitsbereich	10.5 – 14.8V
Ruhestrom	0mA
Arbeitsstrom	200mA
Leistungsaufnahme	2.8W
Temperaturbereich	-30°C bis +80°C
Gewicht	53g
Abmessungen (nur Box) B x H x T	72 x 23 x 50mm

CE ⎓12V DC

5. Technischer Support

Caraudio-Systems Vertriebs GmbH
Hersteller/Distribution
In den Fuchslöchern 3
D-67240 Bobenheim-Roxheim

Email support@caraudio-systems.de

Rechtlicher Hinweis: Hier genannte Firmen- und Markenzeichen sowie Produktnamen, sind eingetragene Warenzeichen ® und somit Eigentum der jeweiligen Rechteinhaber.